DYNAMO SMARTPHONE CHARGING RADIO LIGHT

手回し式スマホ充電ラジオライト

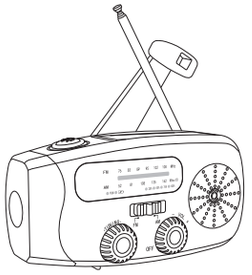

取扱説明書

2513/HC101

ご使用前に必ずお読みください

この度は本製品をお買い上げいただき、誠にありがとうございます。

安全にご使用していただくために、必ず取扱説明書をよくお読みの上、正しくご使用ください。

なお、この取扱説明書には保証書が付いております。

お読みになった後も、大切に保管してください。

保証書付

本書の内容については予告なしに変更することがございます。

安全上のご注意

●ご使用前に、この「安全上のご注意」をよくお読みのうえ、正しくお使いください。

●ここで示した注意事項は、製品を安全に正しくお使いいただき、ご使用になる方や他の人々への危害や損害を未然に防止するためのものです。
また注意事項は、危害や損害の大きさと切迫の程度を明示するために、誤った取扱をすると生じることが想定される内容を「危険」「警告」、及び「注意」に区分しています。
いずれも安全に関する重要な内容ですので、必ず守ってください。
お読みになったあとは、お使いになる方がいつでも見られるところに必ず保管してください。

⚠危険	人が死亡や重傷を負う可能性が大きい内容
⚠警告	人が死亡または重傷を負う可能性が想定される内容
⚠注意	人が傷害を負う可能性および物的損害のみの発生が想定される内容

絵表示の例

❗	左図の記号は、「強制」の行為を示しています。必ず守っていただく内容です。
⃠	左図の記号は、「禁止」の行為を示しています。してはいけない「禁止」内容です。

⚠ 危険

⃠
●火のそばや炎天下など高温の場所で充電・保管・放置しない
・周囲温度が 50 ℃以上に上がる可能性のある場所（金属の箱や夏の車内など）に保管・放置しないでください。
バッテリー劣化の原因になり、発煙、発火のおそれがあります。
●充電ケーブルのプラグ部分に水や埃がある状態で充電しない
・火災、感電、けが、破損の原因になります。
●火への投入、加熱をしない
・バッテリーが内蔵されているため発火、破裂のおそれがあります。

安全上のご注意

⚠ 危険

⃠
●釘を刺す、切る、潰す、投げる、落とす、硬い物で叩くなど衝撃を与えない
・発熱、発火、破裂のおそれがあります。
●本製品を分解、修理、改造はしない
・発火、発煙、感電などの原因となります。

⚠ 警告

❗
●充電中、発熱などの異常に気が付いたときは、直ちに充電ケーブルを抜く、またはダイナモの回転をやめて充電を中止する
・そのまま充電を続けると発煙、発火、破裂のおそれがあります。
●以下の症状のときは使用を中止する
・本製品が異常に熱い。
・本製品に深いキズや変形がある。
・焦げくさい臭いがする。
・ビリビリと電気を感じる。
・スイッチを入れても動作しないなど不具合が生じた場合
●充電ケーブルが踏まれたり、引っかけられたり、無理な力を受けて損傷することがないような場所で充電する
・発煙、発火、感電のおそれがあります。
●充電ケーブルなど破損、取り付け状態、その他動作に影響をおよぼすすべての部位に異常がないか確認する
・異常がある場合は使用しないでください。
●使用中、本製品の調子が悪かったり、異常を感じたときは、直ちにスイッチを切って使用を中止する
●使用しないときは、子供の手の届かない乾燥した場所に保管する

⃠
●本製品を本来の用途以外に使用しない
●本製品が濡れているときや、湿気の多い場所では使用しない
・感電、故障の原因になります。

安全上のご注意

⚠ 警告

⃠
●本体、充電ケーブルを濡れた手で触れない
・感電のおそれがあります。
●可燃性のガス、液体、粉塵のあるところでは使用、充電しない
・火災、感電、けがの原因になります。
●強い衝撃や振動を加えたり、落としたりしない
・発火、発煙、感電などの原因になります。
●自分で正しく操作できない人には使用させない
・事故やけがの原因になります。
●本体内部のバッテリーから漏れ出た液体に不用意に触れない
万が一、バッテリー液が目に入ったら、直ちにきれいな水で十分洗い医師の診断を受けてください。
・バッテリーの液は炎症ややけどの原因になることがあります。
●本体を水に浸けない
・本体内部に水のような導電体が侵入すると短絡（ショート）し、発熱、発火、破裂のおそれがあります。
●周囲温度が 10 ℃未満、または周囲温度が 40 ℃以上の環境では充電しない
・破裂や火災のおそれがあります。
●充電中に本体や充電ケーブルを布などで覆わない
・破裂や火災のおそれがあります。

⚠ 注意

⃠
●本製品に破損や亀裂、変形がある場合は使用しない
・発煙、発火、けがの原因になります。
●使用できる時間が極端に短くなった場合は使用しない

本取扱説明書に示された注意事項、内容は必ずお守りください。
示された注意事項、内容を満たさない状態で発生した損害は製造元、及び販売元はその責任を負いません。

各部の名称

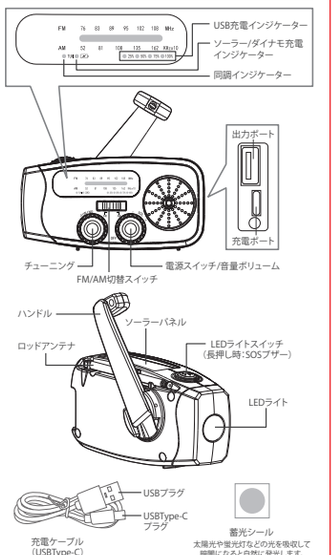

充電のしかた

●次のようなときは充電をしてください。
・ご購入後はじめてご使用になるとき
※ご購入時には電池が十分に充電されておりませんので、ご使用前に必ず充電してください。
・長時間使わなかったとき
●充電中にラジオ、ライトの使用は可能ですが、ラジオの感度が悪くなる場合があります。
また、充電時間が長くなるとともに、バッテリーの劣化が早くなるおそれがあります。

USB充電方法

●USBポート（ACアダプター、パソコンなど）から充電する際は、必ず付属の充電ケーブルを使用してください。

100V コンセントを使用して充電する際は、市販のACアダプターを使用してください。

●充電ケーブルのUSBプラグ側を電源を供給するUSBポートに接続してください。
●充電ケーブルのType-Cプラグ側を本体の充電ポートに接続すると充電を開始します。（図１）
●充電中は［USB充電インジケーター］が青点滅します。
LEDは充電が進むと1個ずつ青点滅→青点灯に変わり、満充電になるとLED４個が青点灯します。（表１）

『充電時間の目安』 約４時間

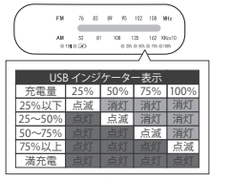

図１

USB インジケーター表示

充電量	25%	50%	75%	100%
25%以下	点滅	消灯	消灯	消灯
25～50%	点灯	点滅	消灯	消灯
50～75%	点灯	点灯	点滅	消灯
75%以上	点灯	点灯	点灯	点滅
満充電	点灯	点灯	点灯	点灯

表１

充電のしかた

ダイナモ充電方法

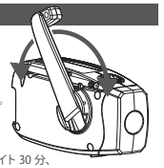

●ハンドルを回すと充電中は、［ソーラー / ダイナモ充電インジケーター］が赤点灯します。
●ハンドルは時計回り、反時計回りのどちらでも充電します。
●１分間に 130 回を目安に、ハンドルを回転させます。
『充電時間の目安』
130min-1（rpm）１分にてライト 30 分、ラジオ４分（音量中）使用可能

ソーラー充電方法

●ソーラーパネルに太陽光を当てます。充電中は、［ソーラー / ダイナモ充電インジケーター］が赤点灯します。
『充電時間の目安』約 100 ～ 130 時間
（晴天の太陽光の環境（約 86000lx）において）

市販のACアダプターでの充電について

●本製品は市販の AC アダプターで充電することができます。
AC アダプターの推奨仕様
・出力（OUT PUT）：DC5V（1A 以上）
・出力端子：USB Type-C 端子
※市販されている全ての AC アダプターで充電できることを保証するものではありません。

お願い

●プラグを外すときは、コードを持たずに先端のプラグを持ってください。
断線による故障の原因になります。
●本製品に雑音が入る場合は、AC アダプター（別売り）などの充電器を 2m 以上離すか、充電器を変更してください。
●本製品以外のラジオやテレビなどに雑音が入るときは、AC アダプター（別売り）などの充電器をテレビなどから 2m 以上離してください。

使用方法

AMラジオの使用方法

①[FM/AM 切替スイッチ] を [AM] に切り替えます。
②[電源スイッチ / 音量ボリューム] を時計回りに回し、電源を入れます。
③[チューニング] を動かし選局します。
④ラジオを水平にゆっくり回してみて、目的の放送局がよく聞こえる向きに置いてください。
同調すると [同調インジケーター] が緑点灯します。
※ロッドアンテナは使用しません。

FMラジオの使用方法

①[FM/AM 切替スイッチ] を [FM] に切り替えます。
②[ロッドアンテナ] をいっぱいに伸ばします。
③[電源スイッチ / 音量ボリューム] を時計回りに回し、電源を入れます。
④[チューニング] を動かし選局します。
⑤目的の放送局がよく聞こえる向きに、ロッドアンテナの角度を調整してください。
同調すると [同調インジケーター] が緑点灯します。

ライトの使用方法

①[LED ライトスイッチ] を押すと点灯します。
②[LED ライトスイッチ] を再度押すと消灯します。

SOSブザーの使用方法

①[LEDライトスイッチ]を約3秒長押しすると、警告音が鳴り、LEDライトが点滅します。
②[LEDライトスイッチ]を再度押すと、警告音は停止し、LEDライトは消灯します。
※警告音の音量は調整できません。（音量：約80dB）

モバイルチャージの使用方法

●出力ポートからデバイス（スマートフォン、タブレットなど）へ充電を行うことができます。
●出力ポートの最大出力は 5V/0.85A です。デバイスによっては充電できない場合があります。
●出力可能な電池容量は、約 1400mAh 相当です。
一般的なスマートフォンを満充電にすることはできません。
緊急用の充電にご使用ください。
●デバイスの充電方法については、デバイスの取扱説明書をご確認ください。

使用方法

モバイルチャージの使用方法

①給電ポートに充電を行うデバイスの充電ケーブルを接続します。
※デバイスへの充電は、お使いのデバイス用充電ケーブルを使用してください。
付属の充電ケーブルは本器の充電用ケーブルです。
②デバイスの充電ポートに充電ケーブルを接続すると充電を開始します。
もし充電が開始されない場合は、給電ポート側、或いはデバイス側の充電ケーブルを抜き差ししてください。
※ライト点灯時にモバイルチャージを行うと、充電時間が長くなるとともに充電も少なくなります。

満充電時の使用時の目安

ラジオ：約 7 時間（音量最大）・約 20 時間（音量 中）
LED ライト：約 10 時間
SOS ブザー連続使用時間：約 2.5 時間

お手入れと保管方法

使用後の点検と清掃

●本体の外観に損傷や破損がないか確認してください。
●汚れが取れない場合、中性洗剤を含ませ、よく絞った布などで拭き取ってください。
●シンナーなどの有機溶剤や化学洗剤での清掃は行わないでください。

使用後の保管

●長期間保管する場合は、過放電防止のため、３か月に一度充電をしてください。
●直射日光の当たる場所や炎天下の車内などで保管・充電はしないでください。
火災・故障の原因になります。
●幼児や操作方法の分からない人の手の届かないところに保管してください。
●水のかかるところ、湿気の多いところには保管しないでください。

廃棄する場合

●地方自治体の処分方法に従って処理してください。

製品仕様

品　名	手回し式スマホ充電ラジオライト
品　番	2513/HC101
サイズ(約)	高さ(H)66×幅(W)131×奥行き(D)53mm
質　量(約)	228g
主な材質	ABS、PC、PVC
ラジオ周波数帯	FM76-108MHz / AM522-1620kHz
LEDライト（電力/光束/色温度）	電力：1W/光束：110lm（満充電時）/色温度：6500K
充電時間(約)	ＵＳＢ充電：4時間 ソーラー充電：100～130時間 （晴天の太陽光の環境(約86000lx)において） ダイナモ充電（手回し充電）：130min-1（1分間に130回転）1分にてライト30分、ラジオ4分（音量中）使用可能
連続使用時間(約)	ラジオ　：7 時間（音量最大） 20時間（音量 中） LEDライト　：10時間 SOSブザー　：2.5時間
電池容量	リチウムイオン電池 2000mAh（3.7V 7.4Wh）
入力電圧/電流	[充電ポート] DC5V 1A（USB Type-C）
出力電圧/電流	[給電ポート] DC5V 0.85A（USB）
定格消費電力	6W
防水等級	IPX3（降ってくる水滴の角度が約60度くらいであっても機器内部に悪影響を及ぼさない）
SOSブザー音量(約)	80dB
使用温度範囲	0～45℃（充電時：10℃～40℃）
付属品	ストラップ、充電ケーブル（USB Type-C）、蓄光シール×1枚、取扱説明書
原産国	中国

※ACアダプターは付属していません。市販のものをご用意ください。

保証とアフターサービス（よくお読みください）

■修理をご依頼いただく前に

修理をご依頼いただく前に、この取扱説明書に従ってご確認いただき、異常がある場合は、ご使用を中止してください。
修理はお買い上げの販売店にご依頼ください。

■修理の際は　下記の保証規定の範囲以内で無償修理をいたします。

※販売店印がない場合は無効ですので、必ず印の有無をご確認ください。
もし印がない場合は直ちにお買い上げの販売店にお申し出ください。
販売店の印がいただけない場合は、レシートなどの購入を証明できる物を保証書に貼り付けてください。
※販売店様へのお願い
お買い上げ日、貴店の住所・名称・電話番号を記入、捺印の上、お客様にお渡しください。
※保証期間内に故障して無償修理をお受けになるときは、商品と本書をご持参、ご提示の上お買い上げの販売店にご依頼ください。

保証規定

●取扱説明書、ラベルなどの注意事項に従った状態で、保証期間内に故障した場合のみ無償修理（もしくは交換）をいたします。
●次の場合には、保証期間でも有償修理になります。
①この保証書の提示がない場合
②この保証書にお買い上げ年月日、お客様名、販売店名の記入がない場合、あるいはこれらの字句を書き換えられた場合
③ご使用上の不注意、あやまりによる故障、損傷
④お買い上げの販売店、または当社サービス部門以外での不当な修理、または改造による故障、損傷
⑤火災、地震、水害、落雷、その他の自然災害及び、異常電圧、その他外的要因による故障、損傷
⑥お買い上げ後の輸送、移動時の落下などによる故障、損傷
⑦本商品以外の機器に起因する故障、損傷
⑧特に過酷な条件下において使用された場合の故障、損傷
⑨中古品として本製品をご購入された場合。（リサイクルショップでの購入、オークション購入での中古品を含む）
⑩本製品本来の用途以外に使用された場合の故障及び損傷
⑪消耗部品の損傷
●この保証書は、日本国内においてのみ有効です。
This warranty is valid only in Japan
●この保証書は、再発行できません。紛失しないように大切に保管してください。

●この保証書は、本書に明示した保証期間のもとに無料修理をお約束するものです。
本書によってお客様の法律上の権利を制限するものではありません。
保証期間内での本保証内容についてご不明な場合、また保証期間経過後の修理などについてご不明な場合は、お買い上げの販売店、または弊社にお問い合わせください。

保　証　書（持ち込み修理）

品　名	手回し式スマホ充電ラジオライト
品　番	2513/HC101
保証期間	お買い上げ日より　6か月
お買上げ日	年　月　日
	ご住所 〒 様　お名前 SAMPLE TEL
販売店（又はお買い上げ証明書）	所在地 〒 名　称 TEL
販売元	株式会社パル 東京都渋谷区神宮前 6-12-22 03-5468-8295
カスタマーセンター	株式会社ヒロ・コーポレーション 福岡県北九州市小倉南区下曽2丁目7-1 〒800-0236　TEL:0120-123-187 受付時間10:00～12:00/13:30～17:00 （土・日・祝日を除く）